第３２回 輝きＣＵＰジュニアバレーボール大会

令和４年７月２４日（日）枚方市立伊加賀スポーツセンター体育館

１次予選リーグ

※21点先取　1セットマッチ。ジュースなし。試合間3分。

※審判はブロックの空きチーム（時計回り、クロスは両チーム）

※（1）勝点（勝利1、敗戦0）、（2）得失点差、（3）該当チームのみの勝点、（4）該当チーム間の得失点差、（5）直接対決の結果、（6）じゃんけんで順位を決定。

出場チーム			
枚方ジュニアA（枚方市）	枚方ジュニアB（枚方市）	さだ西っ子（枚方市）	川北マルコス（大阪市）
ハイタッチ（大東市）	八日市（滋賀県）	昆陽の里（兵庫県）	枚方ヤング（枚方市）

１次予選Aブロック（Aコート）

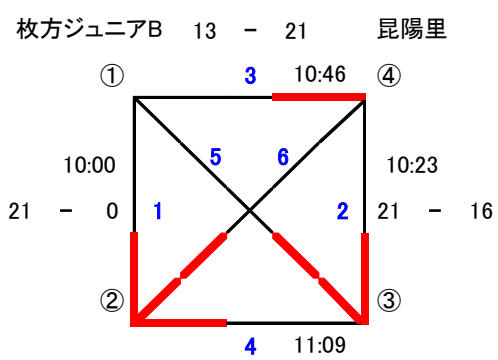

11:32
5 21 － 19

11:55
6 21 － 11

12:18～13:00　昼休憩

順位	
1位	川北マルコス
	3勝　0敗
2位	枚方ジュニアA
	2勝　1 敗
3位	昆陽里
	1勝　2敗
4位	枚方ジュニアB
	0勝　3敗

１次予選Bブロック（Bコート）

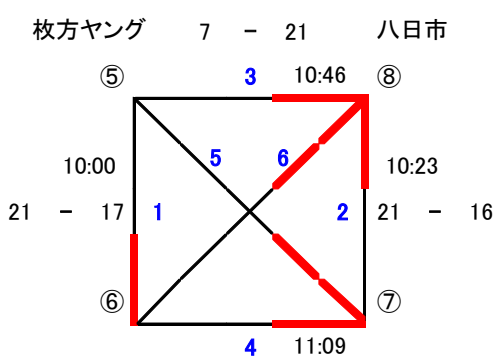

11:32
5 21 － 8

11:55
6 21 － 7

12:18～13:00　昼休憩

順位	
1位	八日市
	3勝　0敗
2位	さだ西っ子
	2勝　1敗
3位	ハイタッチ
	1勝　2 敗
4位	枚方ヤング
	0勝　3敗

決勝トーナメント
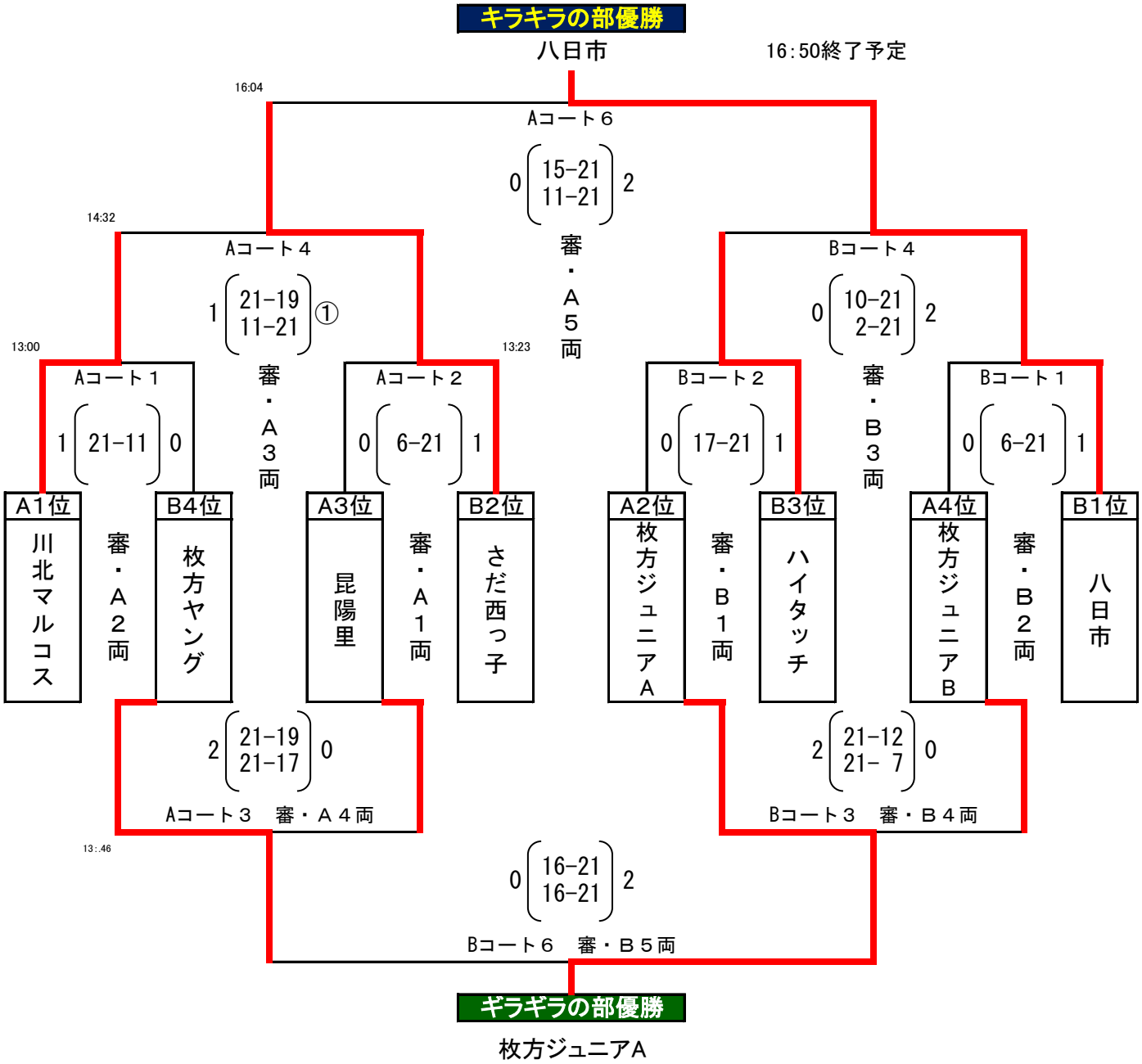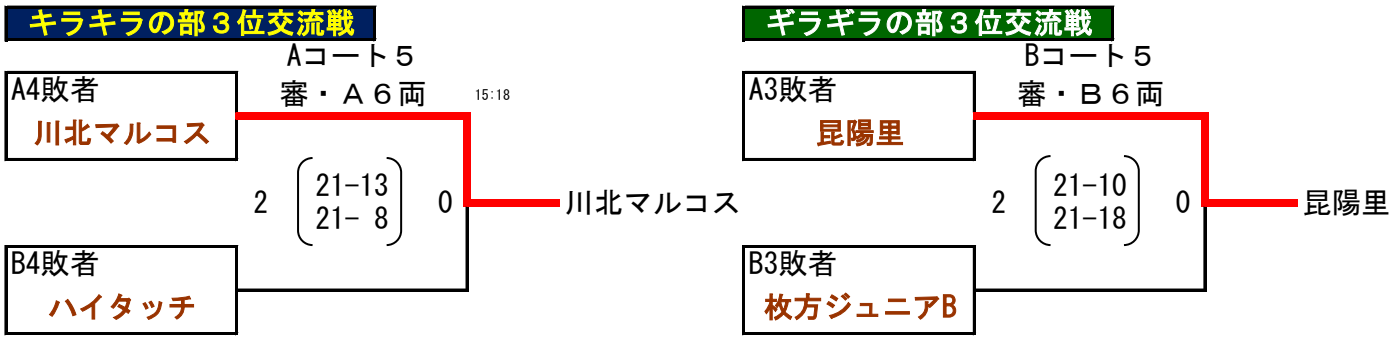
※一次予選の結果をふまえて、決勝トーナメントを行う。試合間3分。セット間1分（厳守）。
※21点先取　2セットマッチ。ジュースなし。（1回戦は21点1セットマッチジュースなし）
※得失点差で勝敗を決める。同点の場合は続きで1点。
※審判は1試合目を除き、前の両チーム。